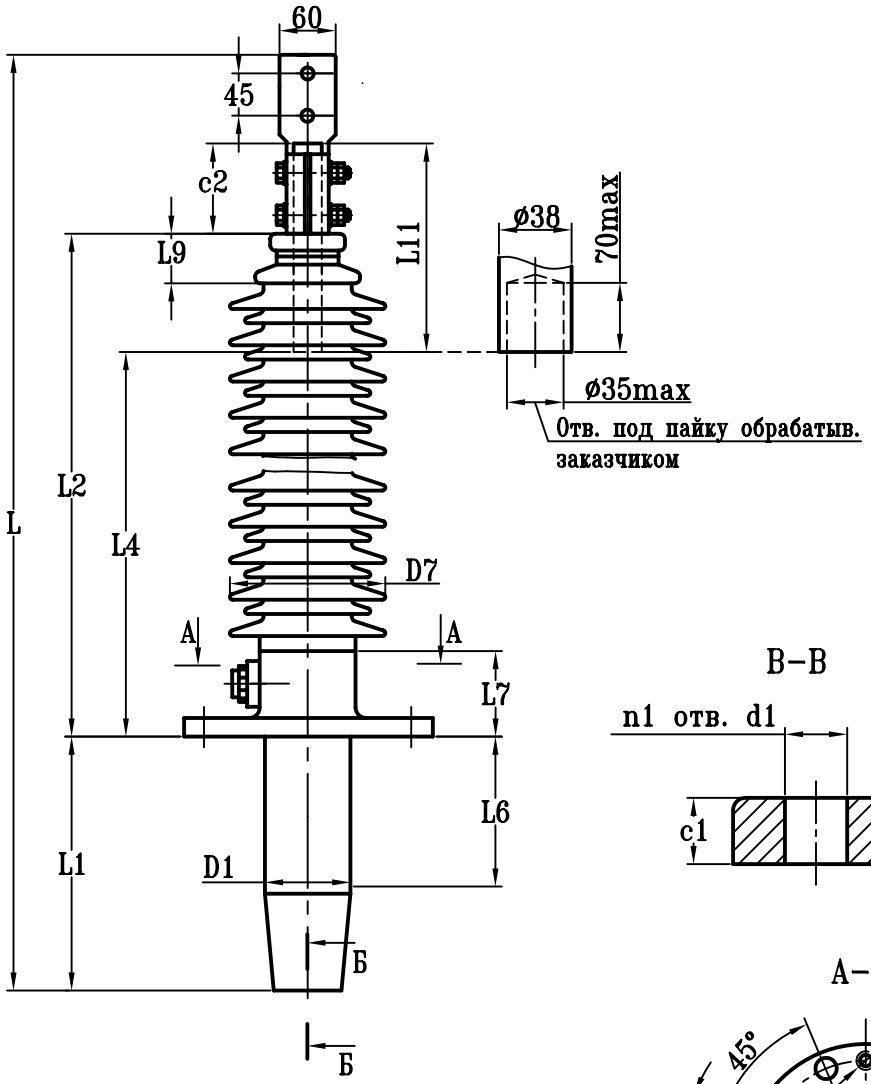

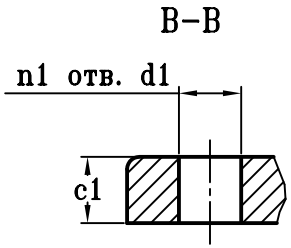

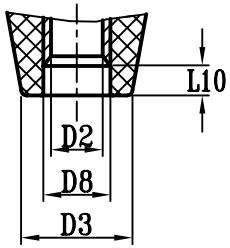

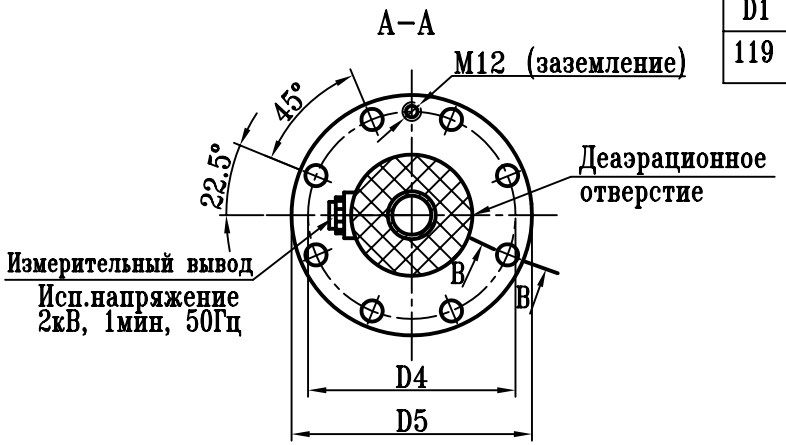

Ввод масло/воздух типа BRIT-R-90-110-550/800-У

Изготавливается по техническим условиям	ГКСЛ686391.002ТУ
Класс напряжения	110 кВ
Наибольшее рабочее напряжение	135 кВ
Максимальное фазное напряжение	78 кВ
Напряжение грозового изпытательного импульса 1.2/50 мкс.	550 кВ
Выдерживаемое напряжение пром. частоты под дождем	230 кВ
Испытательное одноминутное напряжение промышленной частоты 50Гц в сухом состоянии	265 кВ
Номинальный ток	800 А
Интенсивность частичных разрядов	не более $5x10^{-12}$ Кл при 2Uф
Длина пути утечки	3910мм
Предельный угол установки к вертикали	90 °
Испытательная консольная нагрузка	1250 Н
Масса	96 кг
Цвет фарфора	коричневый

Сечение медного проводника, мм²	240	300	400
Максимальный ток, А	625	670	800

L	L1	L2	L4	L6	L7	L9	L10	L11	c1	c2
2393	663	1535	1350	228	120	120	50	265	18	80

D1	D2	D3	D4	D5	D7	D8	d1	n1
119	40	90	300	350	289	51	24	8

АББ Электроинжиниринг

КН 1.9.002-RУ

ВВОД ТИПА
BRIT-R-90-110-550/800-У

Лит.	Масса	Масштаб
Лист	Листов 1	
Разраб.		
Гл.конструктор		

Формат А3

Подп. и дата | Инв.N дубл. | Взам.инв.N | Подп. и дата | Инв.N-подл.